autop Biglift 2.50 F480

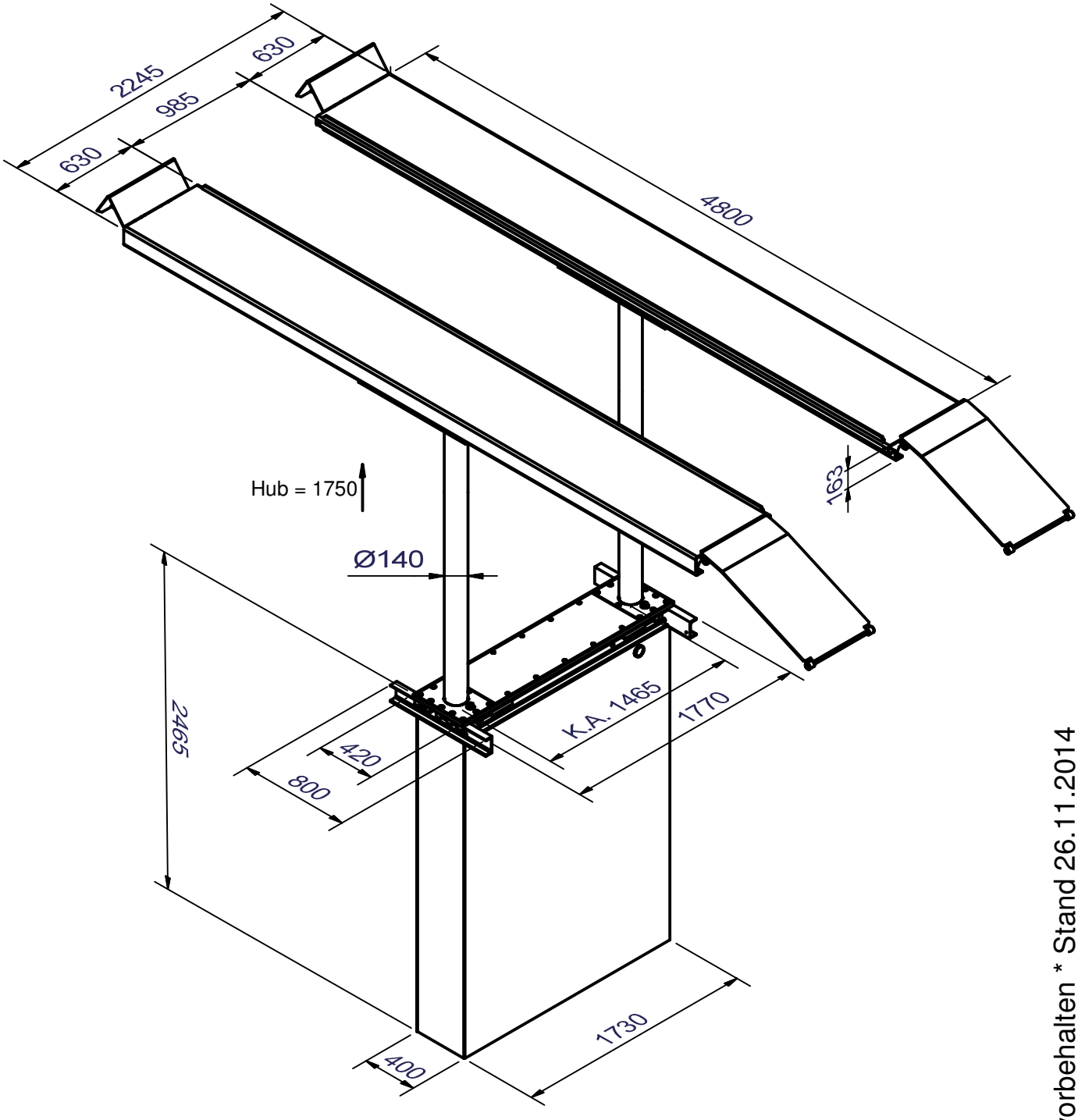

Konstruktionsänderungen vorbehalten * Stand 26.11.2014

Maßskizze incl. Angaben der Überfahrhöhen