MERCEDES-BENZ

500 kg

MASTERLIFT 2.35 PV 160-220 XY

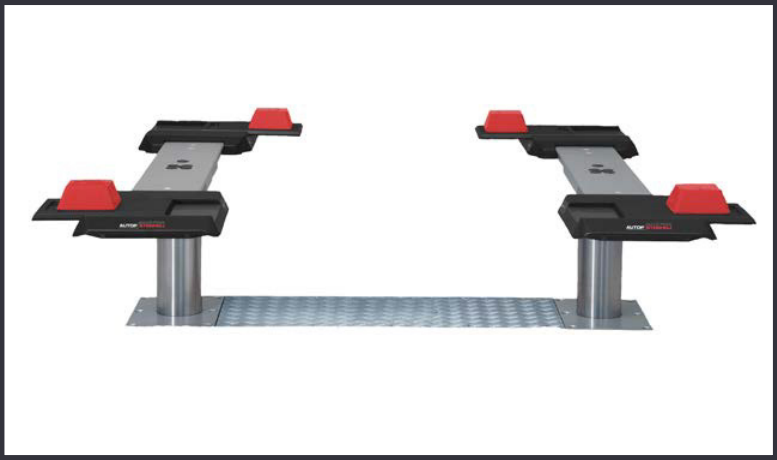

Ponte sollevatore elettroidraulico
a 2 pistoni interrati,
con pedane

APPROVAZIONE MERCEDES-BENZ H13 01 01 1A

DATI TECNICI	
Portata	3.500 kg
Altezza di sollevamento	1.950 mm
Altezza di lavoro	2.015 mm + tappi
Diametro cilindri	2 x 123 mm
Distanza tra i cilindri	1.335 mm
Tempo di salita / discesa	circa 30 sec.
Profondità fondamenta	2.625 mm
Potenza	3 kw
Olio idraulico	10 l
Voltaggio	400 volt - 50 Hz - 16 A

SUPERSTRUTTURA A PEDANE	
Lung. totale min/max	1.600 - 2.200 mm
Altezza min.	65 mm

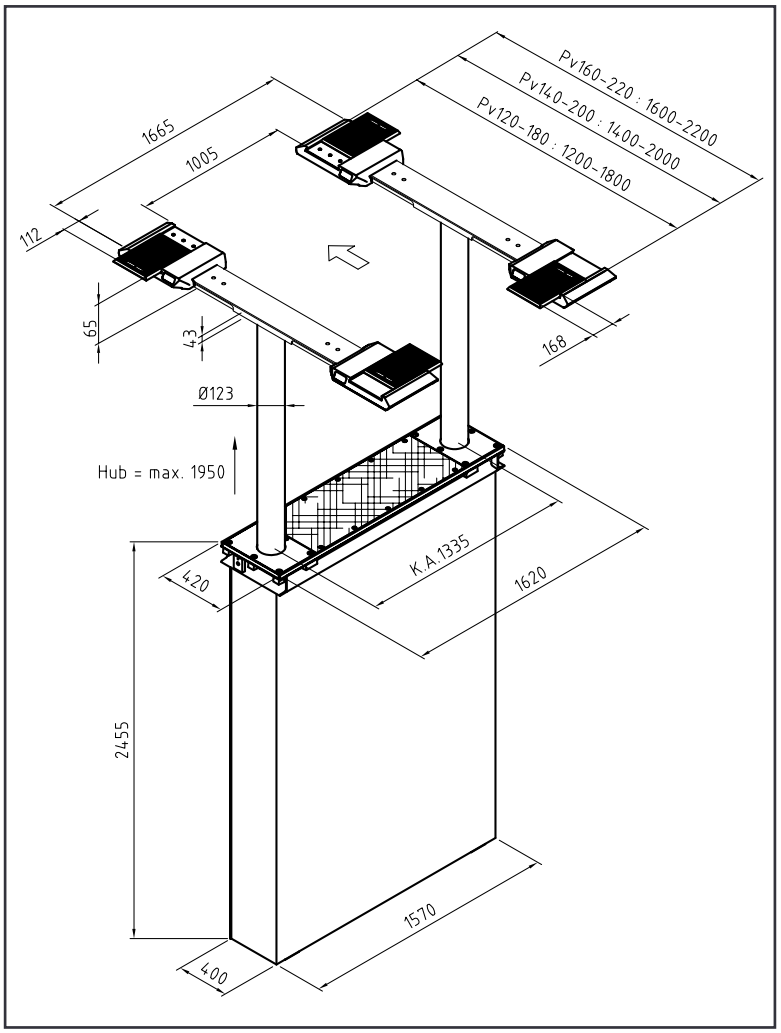

CARATTERISTICHE:

- Vasca in acciaio impermeabile
- Cilindro cromato duro
- Sincronizzazione flessibile e sistema di sicurezza
- Elementi di guida privi di corrosione
- Gruppo pompa con motore immerso
- Abbassamento pneumatico di emergenza
- Unità di controllo a pulsante programmabile
- Supporti di sollevamento stabili, regolabili in lunghezza
- Cuscinetti antiscivolo rivestiti in gomma

COLORI SPECIALI MB RAL 7015

Ci riserviamo di modicare specifiche tecniche in qualsiasi momento senza preavviso. Tutte le immagini sono soggette a copyright e non possono essere utilizzate senza permesso. Salvo errori e omissioni.

DIAGNOSTICA TECNICA SERVIZI
Via della Resistenza 68 - 48013 Brisighella (RA)
Tel. +39 0546/81679
Sito web: www.dtssrl.it - E-mail: info@dtssrl.it

MASTERLIFT 2.35 SAAV 135 VAN

Sollevatore elettroidraulico a 2 pistoni, superstruttura con bracci regolabili

APPROVAZIONE MERCEDES-BENZ H11 01 01 1A

DATI TECNICI	
Portata	3.500 kg
Altezza di sollevamento	1.950 mm
Altezza di lavoro	2.020-2.085 mm
Diametro cilindri	2 x 123 mm
Distanza tra i cilindri	1.335 mm
Tempo di salita / discesa	circa 30 sec.
Profondità fondamenta	2.625 mm
Potenza	3 kw
Olio idraulico	10 l
Voltaggio	400 volt - 50 Hz - 16 A

SUPERSTRUTTURA A BRACCI	
Larghezza totale	3.210 mm
Altezza minima	70-95 mm
Lunghezza bracci min./max.	710-1.443 mm

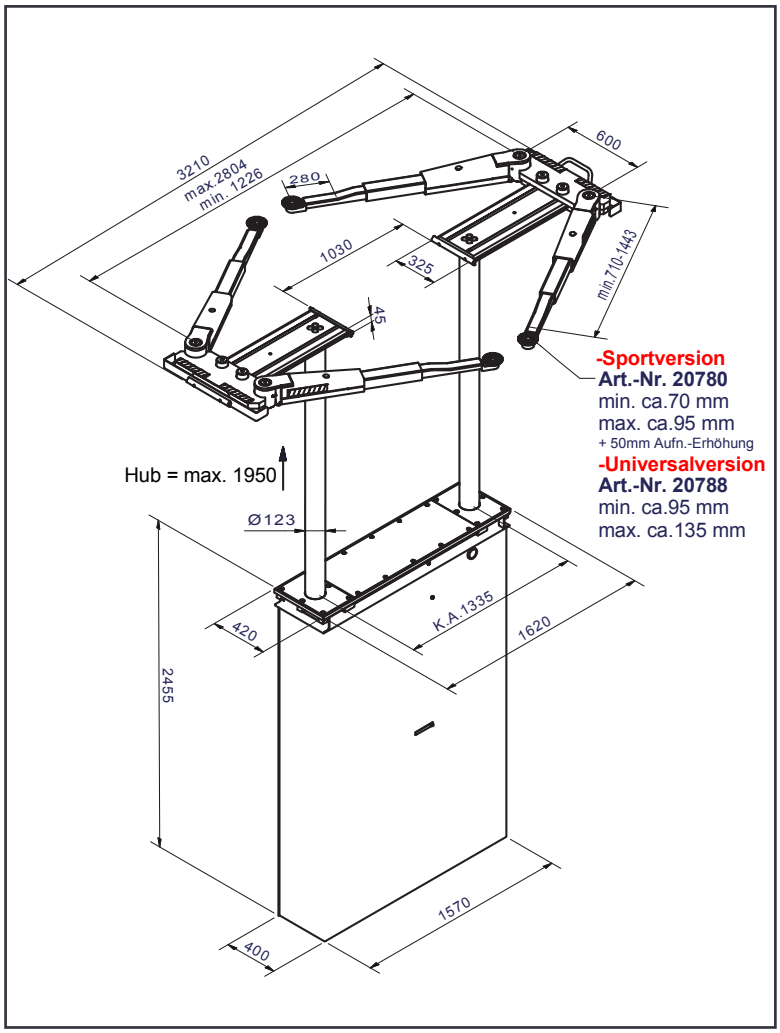

CARATTERISTICHE:

- Vasca in acciaio impermeabile
- Cilindro cromato duro
- Sincronizzazione flessibile e sistema di sicurezza
- Elementi di guida privi di corrosione
- Gruppo pompa con motore immerso
- Abbassamento pneumatico di emergenza
- Unità di controllo a pulsante programmabile
- Bracci telescopici doppi
- Sistema di blocco del braccio interno
- Adatto per supporti ruota

COLORI SPECIALI MB RAL 7015

Ci riserviamo di modicare specifiche tecniche in qualsiasi momento senza preavviso. Tutte le immagini sono soggette a copyright e non possono essere utilizzate senza permesso. Salvo errori e omissioni.

DIAGNOSTICA TECNICA SERVIZI
Via della Resistenza 68 - 48013 Brisighella (RA)
Tel. +39 0546/81679
Sito web: www.dtssrl.it - E-mail: info@dtssrl.it

MASTERLIFT 2.35 SAA 260

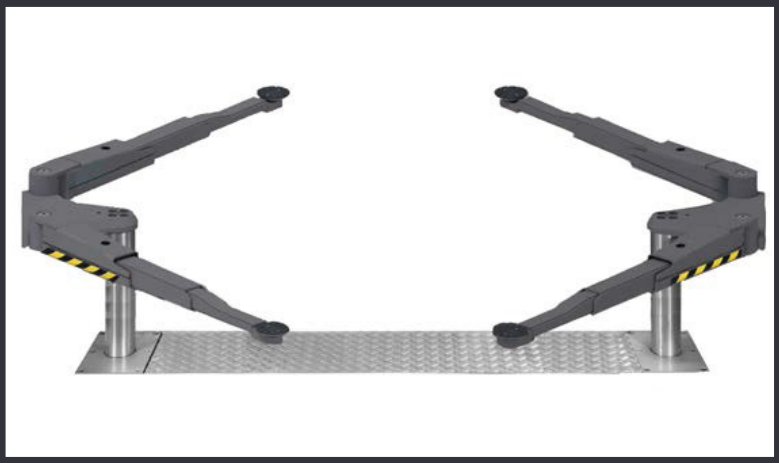

Sollevatore elettroidraulico a 2 pistoni, superstruttura con bracci regolabili

APPROVAZIONE MERCEDES-BENZ H11 01 16 1A

DATI TECNICI	
Portata	3.500 kg
Altezza di sollevamento	1.900 mm
Altezza di lavoro	1.970 mm 2.035 mm
Diametro cilindri	2 x 140 mm
Distanza tra i cilindri	2.600 mm
Tempo di salita / discesa	circa 30 sec.
Profondità fondamenta	2.625 mm
Potenza	3 kw
Olio idraulico	10 l
Voltaggio	400 volt - 50 Hz - 16 A

SUPERSTRUTTURA A BRACCI	
Larghezza totale	3.000 mm
Altezza min.	70-95 mm
Largh. accesso veicolo	2.455 mm
Lunghezza bracci min./max.	658-1.313 mm

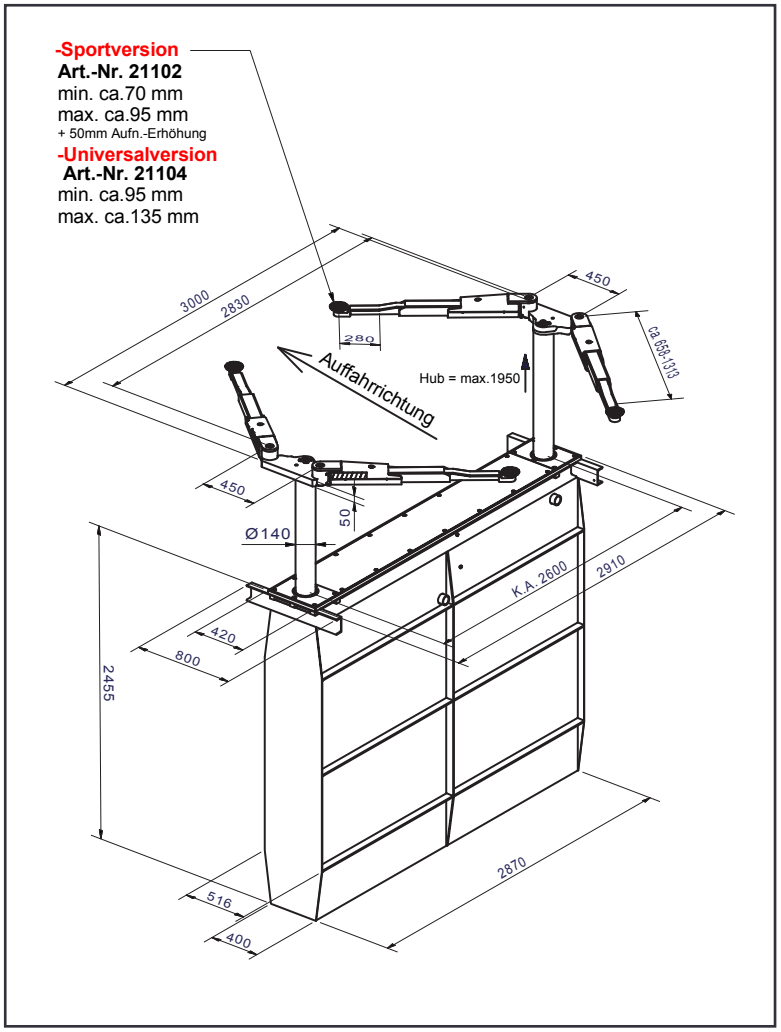

CARATTERISTICHE:

- Vasca in acciaio impermeabile
- Cilindro cromato duro
- Sincronizzazione flessibile e sistema di sicurezza
- Elementi di guida privi di corrosione
- Gruppo pompa con motore immerso
- Abbassamento pneumatico di emergenza
- Unità di controllo a pulsante programmabile
- Bracci telescopici doppi
- Sistema di blocco del braccio interno

COLORI SPECIALI MB RAL 7015

Ci riserviamo di modicare specifiche tecniche in qualsiasi momento senza preavviso. Tutte le immagini sono soggette a copyright e non possono essere utilizzate senza permesso. Salvo errori e omissioni.

Azienda con Sistema di Gestione Qualità ISO 9001:2015 certificato da Tüv Süd Italia

DIAGNOSTICA TECNICA SERVIZI
Via della Resistenza 68 - 48013 Brisighella (RA)
Tel. +39 0546/81679
Sito web: www.dtssrl.it - E-mail: info@dtssrl.it

MASTERLIFT 2.35 COMBI CHECK IN KA 1550

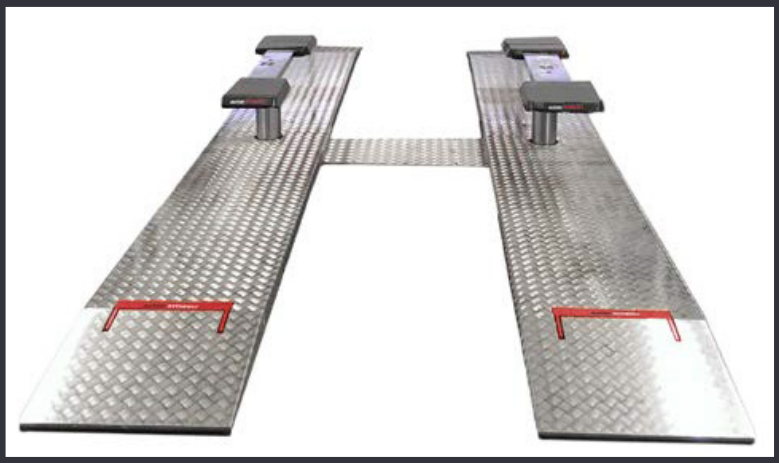

Sollevatore elettroidraulico
a 2 pistoni, con piattaforme
e sollevamento a ruota libera

APPROVAZIONE MERCEDES-BENZ H12 01 04 1L

DATI TECNICI	
Portata	3.500 kg
Altezza di sollevamento	1.870 mm
Altezza di lavoro	1.965 mm
Diametro cilindri	4 x 140 mm
Distanza tra i cilindri	1.550 mm
Tempo di salita / discesa	circa 30 sec.
Profondità fondamenta	2.625 mm
Potenza	3 kw
Olio idraulico	14 l
Voltaggio	400 volt - 50 Hz - 16 A

PIATTAFORME	
Lunghezza totale	5.580 mm
Lunghezza utile	4.400 mm
Base di appoggio ruota	circa 3.900 mm
Larghezza piattaforme	650 mm
Distanza tra le piattaforme	900 mm
Altezza rampe di salita	95 mm

SUPESTRUTTURA A PEDANE	
Lungh. tot. min./max.	1.600-2.200 mm
Altezza minimo	65 mm

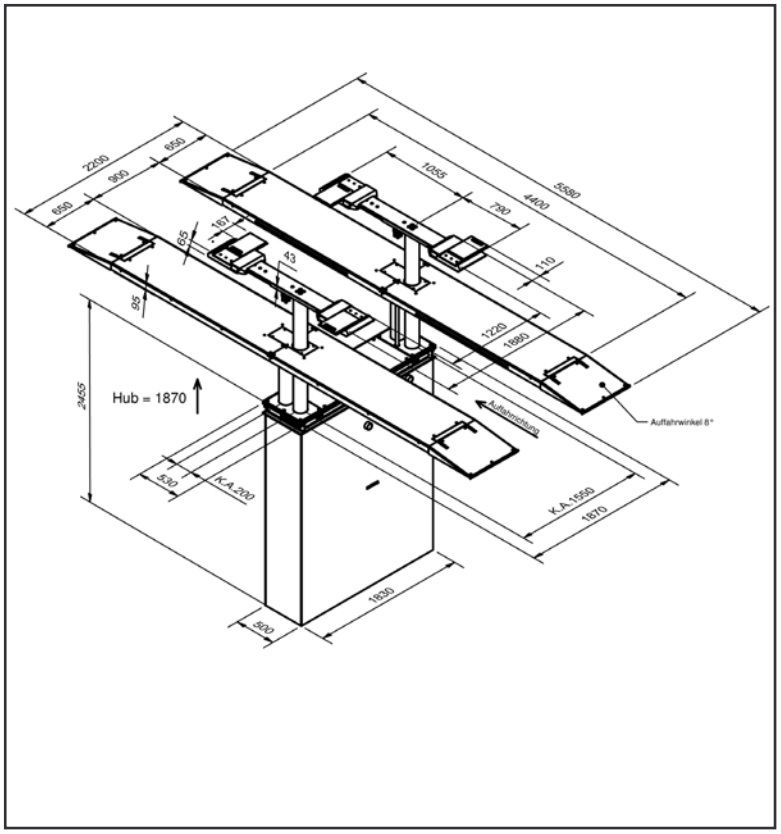

CARATTERISTICHE:
- Vasca in acciaio impermeabile
- Cilindro cromato duro
- Sincronizzazione flessibile e sistema di sicurezza
- Elementi di guida privi di corrosione
- Gruppo pompa con motore immerso
- Abbassamento pneumatico di emergenza
- Unità di controllo a pulsante programmabile
- Supestruttura a piattaforme con rampe di salita e fermi ruota
- Dispositivo a ruota libera
- Supporti di sollevamento stabili, regolabili in lunghezza
- Cuscinetti antiscivolo rivestiti in gomma

COLORI SPECIALI MB RAL 7015

Ci riserviamo di modicare specifiche tecniche in qualsiasi momento senza preavviso. Tutte le immagini sono soggette a copyright e non possono essere utilizzate senza permesso. Salvo errori e omissioni.

Azienda con Sistema
di Gestione Qualità
ISO 9001:2015 certificato
da Tüv Süd Italia

DIAGNOSTICA TECNICA SERVIZI
Via della Resistenza 68 - 48013 Brisighella (RA)
Tel. +39 0546/81679
Sito web: www.dtssrl.it - E-mail: info@dtssrl.it

BIGLIFT 2.50
SAA 265

Sollevatore elettroidraulico
a 2 pistoni, con superstruttura
a bracci regolabili

APPROVAZIONE
MERCEDES-BENZ
H21 01 04 1B

DATI TECNICI	
Portata	5.000 kg
Altezza di sollevamento	1.860 mm
Altezza di lavoro	1.995-2.055 mm
Diametro cilindri	2 x 123 mm
Distanza tra i cilindri	2.650 mm
Tempo di salita / discesa	circa 45 sec.
Profondità fondamenta	2.625 mm
Potenza	3 kw
Olio idraulico	17 l
Voltaggio	400 volt - 50 Hz - 16 A

SUPERSTRUTTURA A BRACCI	
Larghezza totale	3.500 mm
Altezza minima	135-195 mm
Largh. accesso veicolo	2.430 mm
Lunghezza bracci min./max.	835-1.725 mm

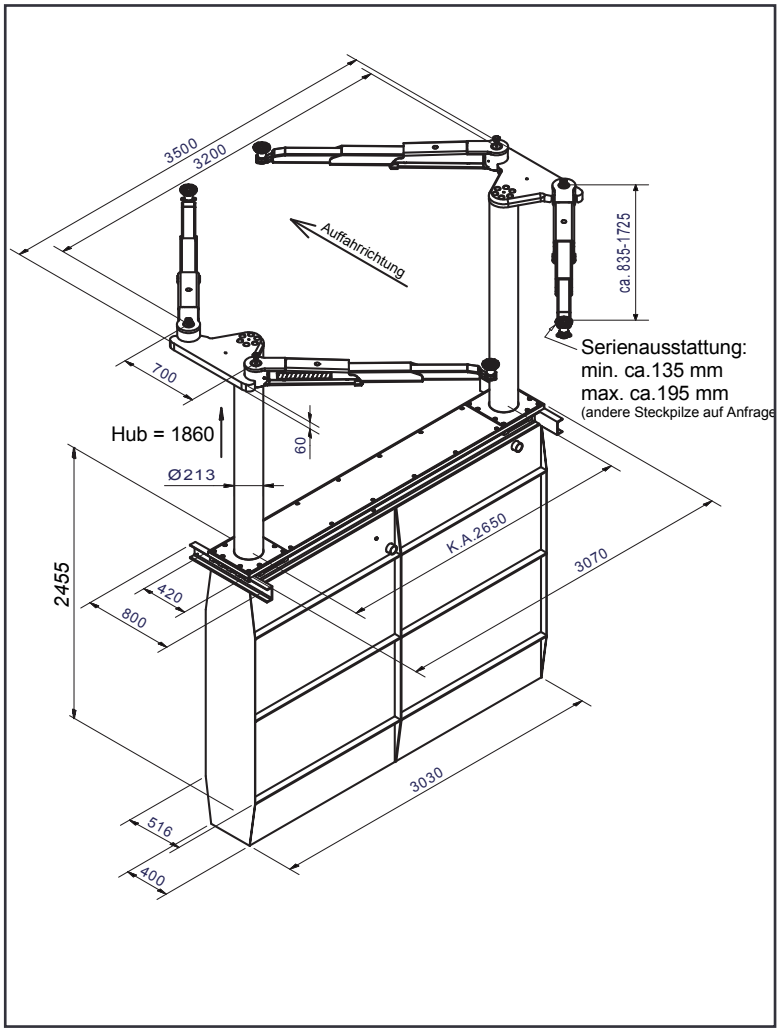

CARATTERISTICHE:

- Vasca in acciaio impermeabile
- Cilindro cromato duro
- Sincronizzazione flessibile e sistema di sicurezza
- Elementi di guida privi di corrosione
- Gruppo pompa con motore immerso
- Abbassamento pneumatico di emergenza
- Unità di controllo a pulsante programmabile
- Grande stabilità anche con distribuzione del peso irregolare grazie al diametro del cilindro di 213 mm
- Bracci telescopici doppi
- Sistema di blocco del braccio interno
- Sistema a cricchetto meccanico integrato nell'unità idraulica
- Pressione dell'aria necessaria (pulita, asciutta, lubrificata): min. 6 bar / max. 10 bar

COLORI SPECIALI MB RAL 7015

Ci riserviamo di modicare specifiche tecniche in qualsiasi momento senza preavviso. Tutte le immagini sono soggette a copyright e non possono essere utilizzate senza permesso. Salvo errori e omissioni.

Azienda con Sistema
di Gestione Qualità
ISO 9001:2015 certificato
da Tüv Süd Italia

DIAGNOSTICA TECNICA SERVIZI
Via della Resistenza 68 - 48013 Brisighella (RA)
Tel. +39 0546/81679
Sito web: www.dtssrl.it - E-mail: info@dtssrl.it

BIGLIFT 2.65
SAAA 265

Sollevatore elettroidraulico
a doppio pistone,
con superstruttura
a bracci regolabili

APPROVAZIONE
MERCEDES-BENZ
H21 01 04 1A

DATI TECNICI	
Portata	6.500 kg
Altezza di sollevamento	1.865 mm
Altezza di lavoro	2.000 - 2.060 mm
Diametro cilindri	2 x 213 mm
Distanza tra i cilindri	2.650 mm
Tempo di salita / discesa	circa 45 sec.
Profondità fondamenta	2.625 mm
Potenza	3 kw
Olio idraulico	18 l
Voltaggio	400 volt - 50 Hz - 16 A

SUPERSTRUTTURA A BRACCI	
Larghezza totale	3.350 mm
Altezza min.	135-195 mm
Largh. accesso veicolo	2.430 mm
Lunghezza bracci min./max.	770-1.640 mm

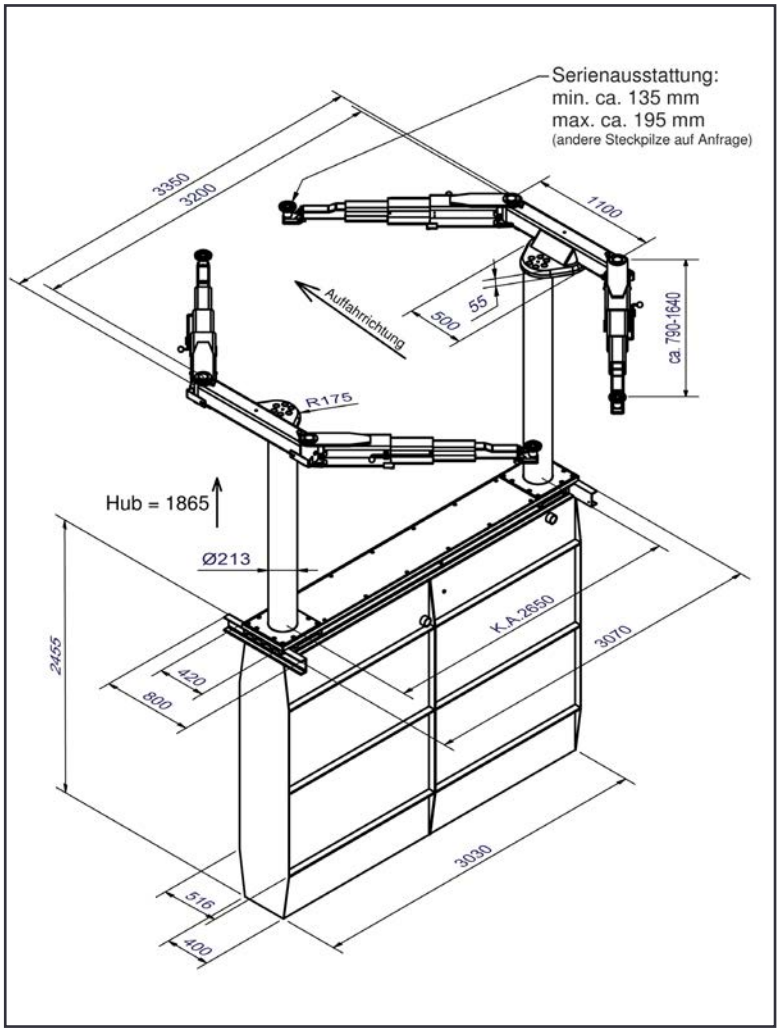

CARATTERISTICHE:
- Vasca in acciaio impermeabile
- Cilindro cromato duro
- Sincronizzazione flessibile e sistema di sicurezza
- Elementi di guida privi di corrosione
- Gruppo pompa con motore immerso
- Abbassamento pneumatico di emergenza
- Unità di controllo a pulsante programmabile
- Grande stabilità anche con peso non uniforme grazie al diametro del cilindro di 213 mm
- Bracci telescopici tripli
- Sistema di blocco del braccio interno
- Sistema a cricchetto meccanico integrato nell'unità idraulica

COLORI SPECIALI MB RAL 7015

Ci riserviamo di modicare specifiche tecniche in qualsiasi momento senza preavviso. Tutte le immagini sono soggette a copyright e non possono essere utilizzate senza permesso. Salvo errori e omissioni.

Azienda con Sistema
di Gestione Qualità
ISO 9001:2015 certificato
da Tüv Süd Italia

DIAGNOSTICA TECNICA SERVIZI
Via della Resistenza 68 - 48013 Brisighella (RA)
Tel. +39 0546/81679
Sito web: www.dtssrl.it - E-mail: info@dtssrl.it

SHARKLIFT 4.65 F 550

Sollevatore elettroidraulico a 4 pistoni, con piattaforme

APPROVAZIONE MERCEDES-BENZ H41 01 08 1A

DATI TECNICI	
Portata	6.500 kg
Altezza di sollevamento	1.865 mm
Altezza di lavoro	2.060 mm
Diametro cilindri	4 x 213 mm
Distanza tra i cilindri	1.550-3.000 mm
Tempo di salita / discesa	circa 35 sec.
Profondità fondamenta	2.625 mm
Potenza	2 x 3kw
Olio idraulico	18 l
Voltaggio	400 volt - 50 Hz - 16 A

SUPERSTRUTTURA A PIATTAFORME	
Lunghezza utile	5.500 mm
Base di appoggio ruota	4.850 mm
Larghezza piattaforma	650 mm
Distanza tra le piattaforme	900 mm
Altezza rampe di salita	195 mm

CRICCO	
Portata	2.600 mm
Altezza di sollevamento	250 mm
Movimento	aria-idraulico
Posizione	centro/790-1.460 mm

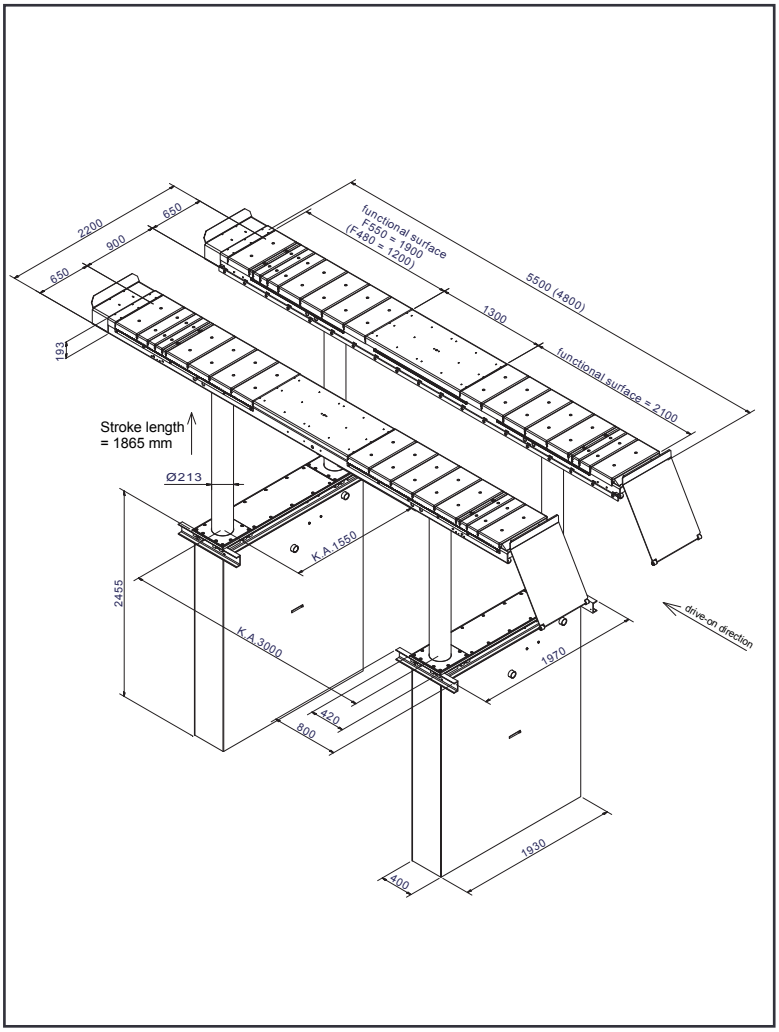

CARATTERISTICHE:

- Vasca in acciaio impermeabile
- 2 unità idrauliche separate con cilindri cromato duro
- Sincronizzazione elettronica tra unità idrauliche e arresto superiore preprogrammato
- Sincronizzazione flessibile e sistema di sicurezza
- Elementi di guida privi di corrosione
- Gruppo pompa con motore immerso
- Abbassamento pneumatico di emergenza
- Unità di controllo a pulsante programmabile
- Una serie di piattaforme con rampe e fermi ruota
- Piattaforme con tolleranze di soli max ± 0,5 mm lunghezza e trasversale

COLORI SPECIALI MB RAL 7015

Ci riserviamo di modicare specifiche tecniche in qualsiasi momento senza preavviso. Tutte le immagini sono soggette a copyright e non possono essere utilizzate senza permesso. Salvo errori e omissioni.

DIAGNOSTICA TECNICA SERVIZI
Via della Resistenza 68 - 48013 Brisighella (RA)
Tel. +39 0546/81679
Sito web: www.dtssrl.it - E-mail: info@dtssrl.it

MAESTRO 2.35 NXT F

Sollevatore elettromeccanico
a 2 colonne, portata 3.5 t

APPROVAZIONE MERCEDES-BENZ

DATI TECNICI	
Portata	3.500 kg
Altezza di sollevamento	1900 mm
Altezza di lavoro	1970-2035 mm
Tempo salita/discesa	circa 35 sec.
Motore	2 x 2.8 kW
Altezza minima	70 mm
Larghezza accesso veicolo	2466 mm
Larghezza tra le colonne	2759 mm
Larghezza totale - bordi esterni colonne	3300 mm
Larghezza totale - bordi esterni piastre di base	3500 mm
Altezza totale colonna	2713 mm
Altezza max totale incluso portale	4350 mm

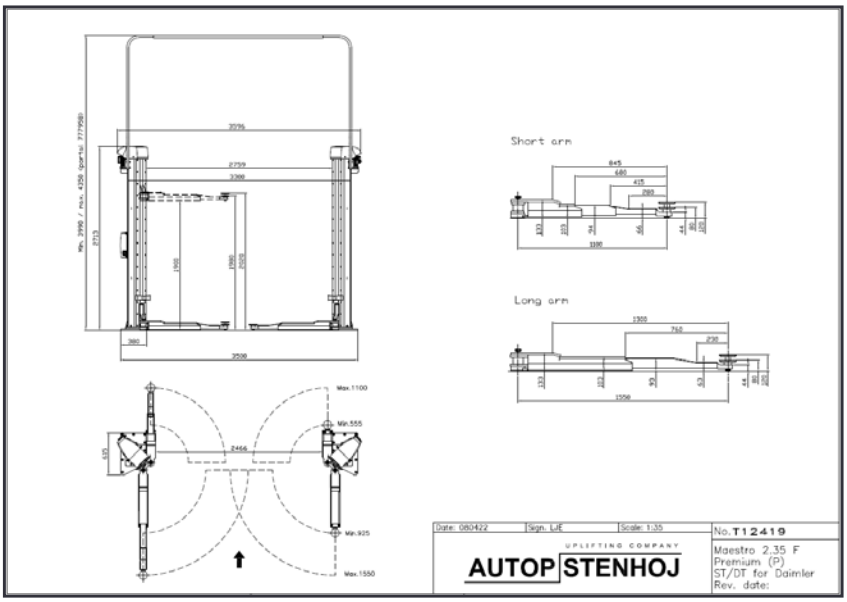

CARATTERISTICHE:

- Colonne asimmetriche, i veicoli possono essere posizionati nella zona posteriore dello spazio di lavoro, per un migliore angolo di apertura della porta
- Colonne saldate molto stabili
- Senza telaio di base
- Due potenti motori elettrici
- Mandrini laminati a freddo per una lunga durata
- Set di dadi in nylon per una lunga durata
- Carrello con 6 ruote di guida e cuscinetti a rulli esenti da lubrificazione, per un attrito molto basso
- Fermaporta montato su carrello
- Sistema di ostruzione per arrestare il sollevatore quando colpisce un ostacolo
- Unità di comando a pulsante con segnalazione di allarme
- Finecorsa di salita programmabile e arresto CE
- Sincronizzazione elettronica tramite confronto degli impulsi su entrambe le colonne

COLORI SPECIALI MB RAL 7015

Ci riserviamo di modicare specifiche tecniche in qualsiasi momento senza preavviso. Tutte le immagini sono soggette a copyright e non possono essere utilizzate senza permesso. Salvo errori e omissioni.

DIAGNOSTICA TECNICA SERVIZI
Via della Resistenza 68 - 48013 Brisighella (RA)
Tel. +39 0546/81679
Sito web: www.dtssrl.it - E-mail: info@dtssrl.it

MAESTRO 2.65 F

Sollevatore elettromeccanico
a 2 colonne

APPROVAZIONE
MERCEDES-BENZ
H21 01 06 1L

DATI TECNICI	
Portata	6.500 kg
Altezza di sollevamento	1.900 mm
Altezza di lavoro	2.045-2.105 mm
Tempo di salita / discesa	circa 35 sec.
Motori	2 x 4 kw
Voltaggio	3 x 400 volt - 50 Hz - 35/25 A

SUPERSTRUTTURA A BRACCI	
Altezza minima	145 mm
Largh. accesso veicolo	2.829 mm
Largh. tra le colonne	3.170 mm
Largh. totale fuori colonne	3.560 mm
Altezza colonne	2.908 mm
Altezza totale al portale	5.270 mm
Lungh. braccio ant. min./max.	770-1.640 mm
Lungh. braccio post. min./max.	770-1.640 mm

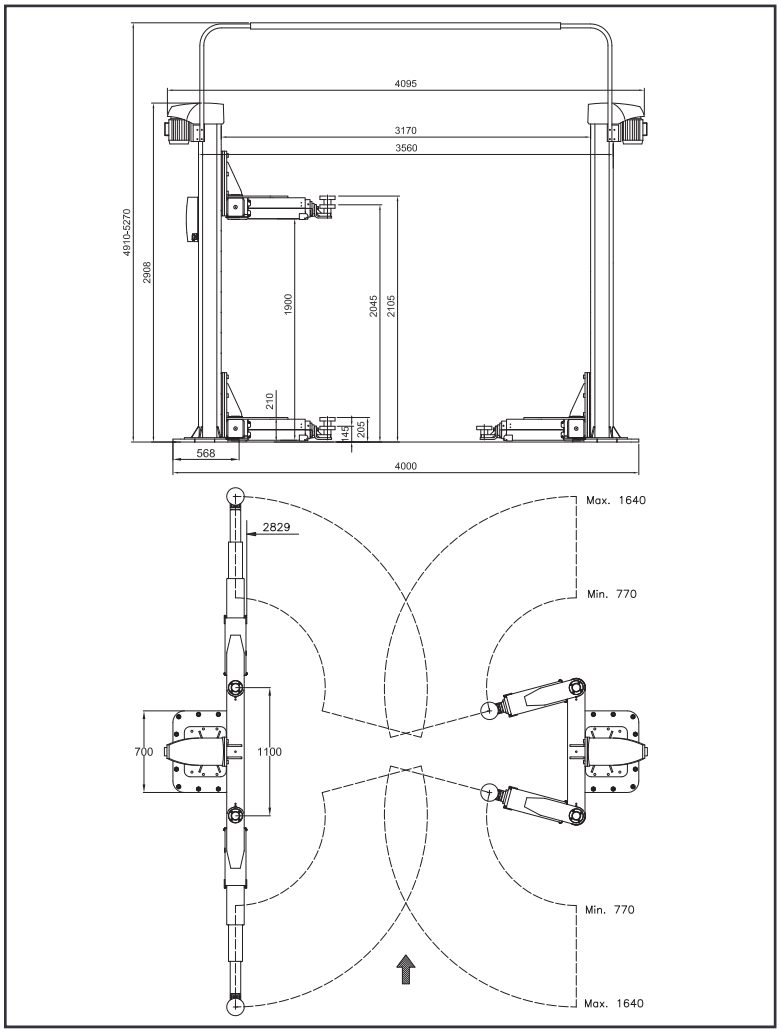

CARATTERISTICHE:
- Colonne asimmetriche e molto stabili
- Due motori
- Mandrino laminato a freddo
- Set di dadi in nylon
- Carrello con 6 ruote guida e cuscinetti a rulli senza lubrificazione
- Pulsantiera con segnale di allarme
- Arresto superiore programmabile
- Sincronizzazione elettronica
- 4 bracci telescopici tripli
- Sistema di blocco del braccio interno

COLORI SPECIALI MB RAL 7015

Ci riserviamo di modicare specifiche tecniche in qualsiasi momento senza preavviso. Tutte le immagini sono soggette a copyright e non possono essere utilizzate senza permesso. Salvo errori e omissioni.

DIAGNOSTICA TECNICA SERVIZI
Via della Resistenza 68 - 48013 Brisighella (RA)
Tel. +39 0546/81679
Sito web: www.dtssrl.it - E-mail: info@dtssrl.it

ROMESS® S 15

Dal 1970 i dispositivi Romess incontrano le necessità dei produttori internazionali auto

APPROVAZIONE
MERCEDES BENZ
000 588 01 82 00
COD.ART. R1015

Gli elementi di controllo nelle linee freni moderne causano una pressione più alta quando si spurga. Questo dispositivo è stato infatti progettato per flussi pressione alti

Pat. EP 1 884 664

- Spurgo freni mobile con tanica da 19 l integrata per fluido freni DOT
- Per tutte le auto, camion e moto
- Pressione del flusso adattata ai sistemi freni moderni
- Cambio fluido freni; spurgo, pulizia e riempimento di ABS, ESP, EDS, SBC e frizioni

Spurgo freni S 15

Codice articolo 1015

ROMESS® SE 30-60 A10

RoTWIN by Romess

Dal 1970 i dispositivi Romess incontrano le necessità dei produttori internazionali auto

GbrM / Utility pat. DE 20 2014 010 280
Pat. pend. EP 3 037 662 international

GbrM / Utility pat. DE 10 2005 059 068
Pat. EP 1 795 494

APPROVAZIONE
MERCEDES BENZ
000 588 01 82 00
COD.ART. R1340

- Per contenitori originali da 30 a 60 l
- Pressione ad alto flusso assicura un completo spurgo del sistema
- Facile da manovrare grazie alla costruzione leggera ma stabile

Unità purgo freni SE 30-60 A10 RoTWIN

Articolo 1340

ROMESS® SE 5 HY2

Dal 1970 i dispositivi Romess incontrano le necessità dei produttori internazionali auto

Pat. EP 1 884 664

APPROVAZIONE
MERCEDES BENZ
000 588 00 82 00
COD. ART. R1006HY2

Versione Daimler
Per contenitori originali fino a 20 l

Dispositivo di spurgo
e riempimento per olio idraulico
SE 5 HY2

Articolo 1006 HY2

ROMESS® S30-60 HY2

Dal 1970 i dispositivi Romess incontrano le necessità dei produttori internazionali auto

APPROVAZIONE
MERCEDES BENZ
000 588 00 82 00
COD. ART. R1006HY2

Versione Daimler
Per contenitori originali fino a 60 l

Dispositivo di spurgo e riempimento per olio idraulico S 30-60 HY2

Articolo 1322 HY2

ROMESS®

CM 09606

Omologato per tutte le officine autorizzate Mercedes Benz

APPROVAZIONE
MERCEDES BENZ
000 588 05 19 00
COD. ART. R09606-10

- Misuratore elettronico di inclinazione
- Per tutte le auto Mercedes
- Modulo grafico

Inclinometro CM 09606

Articolo R09606-10

ROMESS®

09840-10

APPROVAZIONE
MERCEDES BENZ
000 588 00 23 00
ART. R09840-10

Obiettivo di regolazione per visione notturna 09840-10

Articolo R09840-10

- Accessori per tutti i centrafari
- Elettricità non necessaria
- Facile da montare grazie alle strisce adesive

ROMESS®

09807-10

Distronic Plus
Dispositivo di adattamento
09807-10

- Dispositivo adattamento per sensori radar Distronic
- Elettricità non necessaria
- Livello facile da leggere

Articolo R09807-10

DISPOSITIVO DI RIEMPIMENTO ADBLUE, BLUE200 MERCEDES-BENZ VERSION

- **Carrello** Realizzato in acciaio zincato verniciato a polvere, progettato per fusti da 210 litri, con 2 ruote e 2 ruote girevoli, freno di stazionamento, portaugello di riempimento
- **Dimensioni** ca. 970 × 780 × 1,170 mm (L × P × H)
- **Peso** vuoto ca. 78 kg
- **Connessione di aspirazione** Tubo di aspirazione installato saldamente
- **Pompa di alimentazione** Pompa elettrica a membrana autoadescante con pressostato; portata del sistema fino a 10 litri / min
- **Alimentazione** Batteria gel a prova di perdite con caricabatterie elettronico
- **Display** display digitale per volume del serbatoio, consegna e quantità totali; visualizzazione del livello di carica della batteria
- **Pannello operatore** Preselezione, memorizzazione e emissione dei dati di riempimento
- **Valvola di riempimento** Ugello di riempimento automatico controllato dal sensore FLACO ZV10.2S con vite infallibile adattatore per il bocchettone del serbatoio AdBlue® (secondo ISO 22241-5), snodo girevole
- **Linea di alimentazione** Per caricabatterie, lunghezza 1.500 mm con spina CEE 7/7, 230 VAC
- **Tubo di mandata** ca. 2.800 mm di lunghezza con snodo girevole
- **Intervallo di temperatura** da 0 a +30 ° C
- **Connessione** DMS dell'apparecchiatura, WLAN

APPROVAZIONE
MERCEDES BENZ
000 588 07 82 00
ART. 40 603 461

Art. N. 40 603 461
FLACOblue200 con ugello di riempimento ZV10.2S, versione solo calibrata
Senza tamburo, versione Mercedes-Benz, colore: RAL 7015

Art. N. 40 603 462
FLACOblue200 MID con ugello di riempimento ZV10.2S, pesi e misura certificati *
Senza tamburo, versione Mercedes-Benz, colore: RAL 7015
* Con valutazione di conformità (articolo 40 290 052) calibrato

Art. N. 40 603 465
FLACOblue200 MID con ugello di riempimento ZV10.2S, pesi e misura certificati *
Senza tamburo, versione Mercedes-Benz, colore: RAL 7015
Incl. Modulo WLAN per la connessione al DMS autoline
* Con valutazione di conformità (articolo 40 290 052) calibrato

DISTRIBUTORE OLIO MOBILE, CALIBRABILE 80 LITRI

- 80 litri
- con serbatoio a pressione
- dispositivo auto riempimento
- misuratore digitale fisso

I distributori di olio con un serbatoio a pressione da 80 litri sono dotati di una pompa di espulsione per auto-riempimento o un tubo per riempimento sfuso.
I modelli con pompa di espulsione sono forniti con un kit di aspirazione per contenitori fino a 200 litri. La pompa espulsore è dotata di valvola di sicurezza e scarico silenziatore d'aria e ha un consumo d'aria di ca. 250 l / min.
Consegnato con tubo di dosaggio DN 16, lungo 2,2 m, con un assiale snodo girevole al massimo 10 l / min. (relativo alla viscosità e alla pressione).
I distributori sono dotati di un livello minimo di interruzione per evitare formazioni di aria.
Gli ugelli sono disponibili come elementi di scarico, nonché analogici e digitali flussometri manuali in versioni calibrabili o non calibrabili.
Il telaio è composto da 2 ruote D 160 e 2 ruote pivottanti D 80 con freno.

Dati tecnici
Ugello: ugello per il collegamento di un adattatore speciale
Pompa: pompe di espulsione
Tubo di mandata DN 16
Lunghezza tubo 2,2 m
Colore grigio scuro RAL 7016
Volume del serbatoio 80 litri
Peso 33 kg
Dimensioni 650 x 500 x 950 mm (LxWxH)
Velocità erogazione max. 5 litri / min

APPROVAZIONE
MERCEDES BENZ
000 588 06 82 00
ART. 40 211 221